第70回国民体育大会（第71回冬季大会）中国ブロック大会

（33）アイスホッケー競技

期　日　平成27年12月12日（土）～13日（日）
会　場　宍道湖公園湖遊館スケートリンク

競技日程

【第1日目　12月12日（土）】

監督会議　9:00
第①試合　10:00～11:30（少年男子）
　　山口県－香川県
第②試合　11:50～13:20（成年男子）
　　島根県－鳥取県
第③試合　13:40～15:10（少年男子）
　　愛媛県－広島県
第④試合　15:30～17:00（成年男子）
　　広島県－山口県
第⑤試合　17:20～18:50（少年男子）
　　岡山県－①の勝者
第⑥試合　19:10～20:40（成年男子）
　　岡山県－②の勝者

【第2日目　12月13日（日）】

第⑦試合　10:00～11:30（少年男子）
　　岡山県－広島県
~~第⑧~~試合　11:50～13:20（成年男子）
　⑩　　島根県－山口県
第⑨試合　13:40～15:10（少年男子）
　　岡山県－愛媛県
~~第⑩試合　15:30～17:00（成年男子）~~

※第⑧試合がない場合は、第⑩試合（成年男子）を繰り上げて第⑧試合とします。

※成年男子は柔道方式を行う。（例年通り）
※少年男子は柔道方式は行わない。

競技結果

【成年男子】

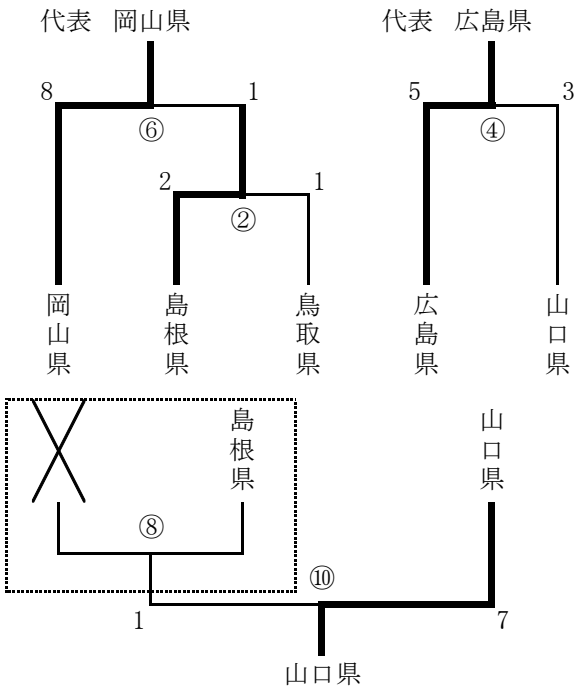

四国地区2位との代表決定戦
12月19日（土）松山市

※第⑧試合は、鳥取県又は島根県が代表となった場合、第②試合の敗者と岡山県の試合を行う。

本大会出場：　岡山県・広島県・

【少年男子】

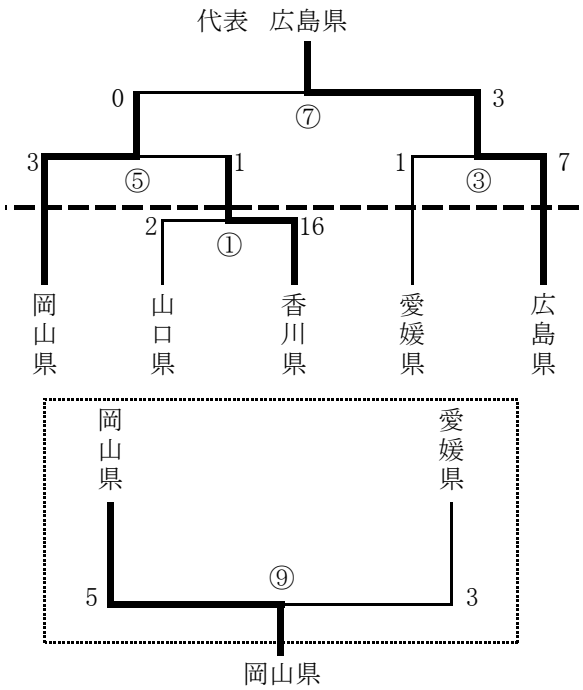

九州地区2位との代表決定戦
12月19日（土）福岡市

※第⑨試合は、代表となった県に負けたチーム（③もしくは⑤と⑦の敗者）同士の試合を行う。

本大会出場：　広島県・